Einbauanleitung für Sonderausstattung

Elektrische Außentemperaturanzeige

Mercedes-Benz
service

Änderung: Überarbeitet und Typ 201.029 zugefügt

Typ 201

54.7

Der Einbau der Außentemperaturanzeige ist ab folgenden Fahrzeug-Ident-End-Nr. ohne Erneuern von Teilen des Kombi-Instrumentes möglich:

Typ	Fahrzeug-Ident-End-Nr.
201	A 019 380 F 000 398

Anm.: Bei Fahrzeugen mit niedrigerer Fahrzeug-Ident-End-Nr. Kombi-Instrument ausbauen und prüfen, ob das Anzeige-Instrument nach Ziffer 4 bis 7 eingebaut werden kann. Gegebenenfalls Gehäuse, Tachometer oder beides durch die geänderte Ausführung ersetzen.

Werkzeug zur Selbstanfertigung

Ausbrechdorn

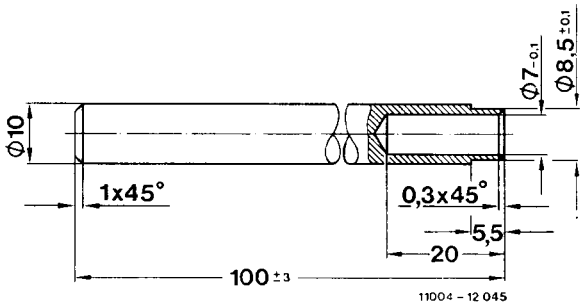

Arbeitsumfang

1 Masseleitung an der Batterie abschließen.

2 Links Abdeckung unter Instrumententafel und an Vorderwandsäule ausbauen.

3 Kombi-Instrument ausbauen und linken Verstellknopf abziehen.

4 Dorn auf die Verstellachse aufsetzen und Mittelteil durch nach links drücken ausbrechen.

5 Verstellknopf wieder aufdrücken.

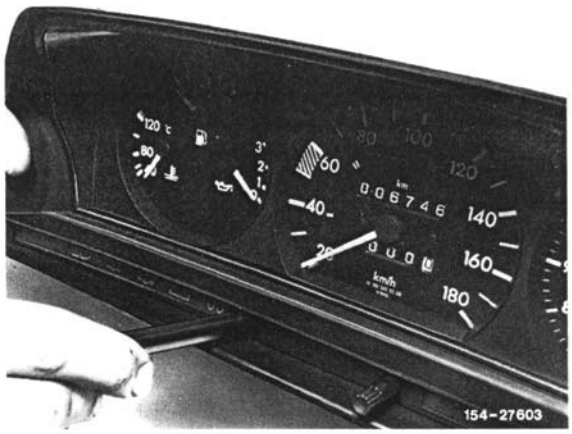

6 Außentemperaturanzeige von vorn in das Kombi-Instrument einführen.

7 Außentemperaturanzeige hinten am Kombi-Instrument befestigen. Beim Typ 201.029 1poliges Kupplungsgehäuse an die weiße Leitung der Außentemperaturanzeige montieren.

8 Bei Fahrzeugen ohne Klimaanlage Motorraumverkleidung unten bzw. vorderes Kapselteil ausbauen.

9 Vordere Nummerntafel gegebenenfalls zusammen mit der Kunststoffabdeckung abschrauben.

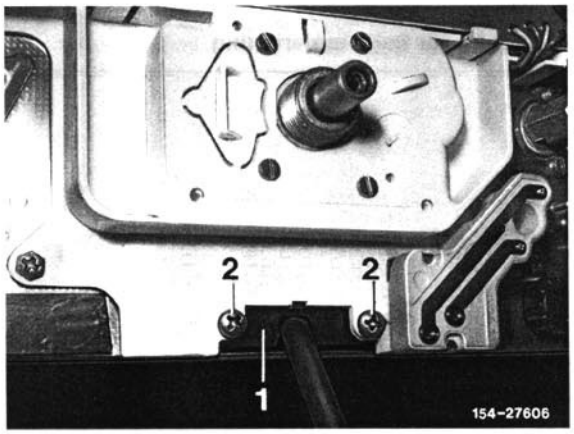

1 Anzeige-Instrument
2 Schraube B 2,9 × 3,5

10 Bei Fahrzeugen bis ca. 9.83 Loch (5 mm ∅) in die Nummerntafelverstärkung bohren und ansenken (10 mm ∅). Anschließend Loch (10 mm ∅) in den Stoßfänger bohren.

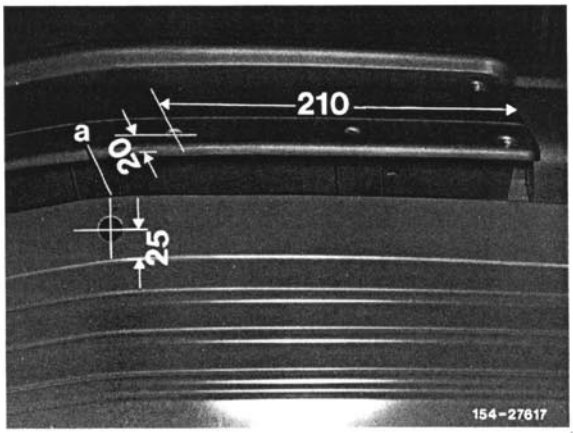

11 Blechmutter am Temperaturfühler aufschieben (außer Typ 201.029).

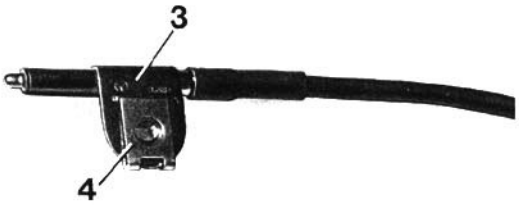

3 Temperaturfühler
4 Blechmutter

154-27 607

12 Temperaturfühler an der Nummerntafelverstärkung anschrauben.

13 Leitungssatz durch das Loch im Stoßfänger zum Kühler verlegen, dazu beim Typ 201.029 vorhandene Gummitülle schlitzen.

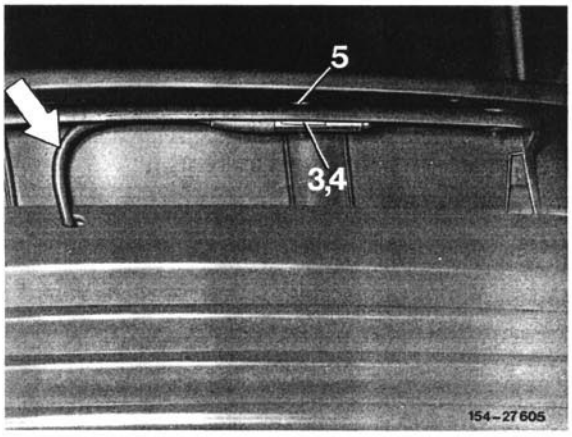

Anordnung außer Typ 201.029

3 Temperaturfühler
4 Blechmutter
5 Schraube B 4,8×13

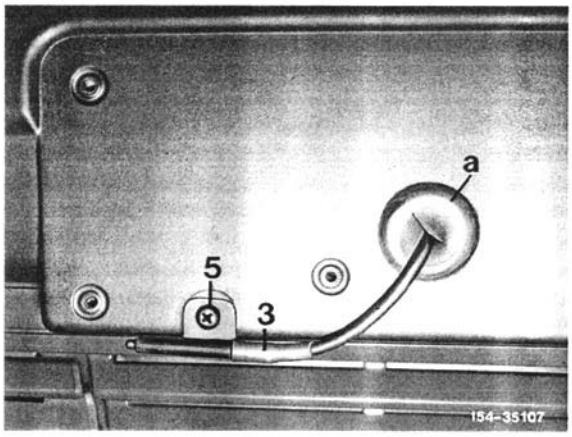

Anordnung beim Typ 201.029

3 Temperaturfühler
5 Schraube B 4,8×13
a Gummitülle

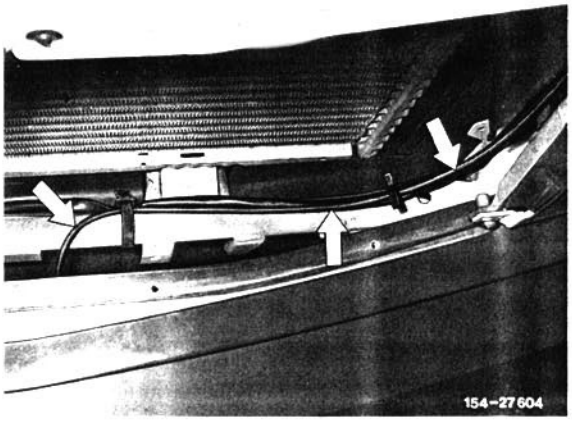

Anordnung Leitungssatz

14 Leitungssatz im Motorraum links entlang des Hauptleitungssatzes durch die Gummitülle in der Stirnwand bis in den Innenraum verlegen.

15 Steckergehäuse am Leitungssatz montieren.

16 Zusatzleitungssatz Außentemperaturanzeige vom Ausschnitt Kombi-Instrument bis zur Zentralelektrik verlegen.

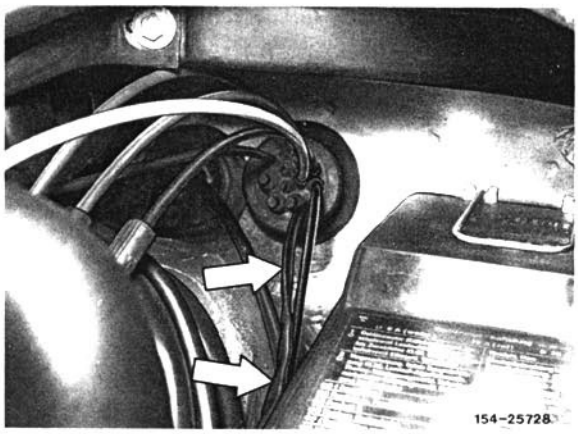

17 Schwarze Leitung des Zusatzleitungssatzes zum Leitungsverbinder (X5/1) verlegen und an eine der Klemmen 15 anschließen.

Anm.: Bei Fahrzeugen ohne Leitungsverbinder (X5/1) diesen nach Bauanleitung 54.9 einbauen.

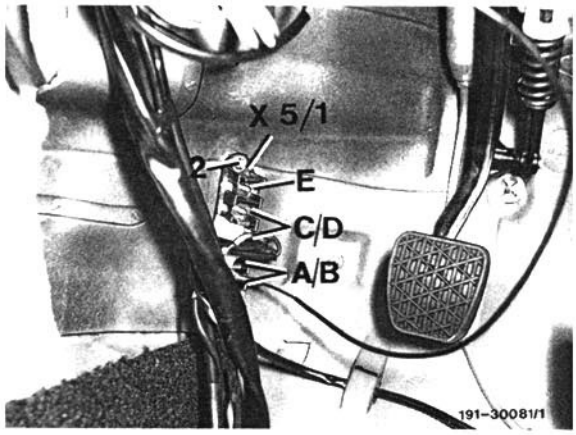

X5/1 Leitungsverbinder Innenraum
A/B Klemme 15 (Kennzeichnung schwarz)
C/D Klemme 30 (Kennzeichnung rot)
E Klemme 54 (Kennzeichnung gelb)

18 Masseleitung des Zusatzleitungssatzes an der Massestelle oberhalb der Zentralelektrik anschließen.

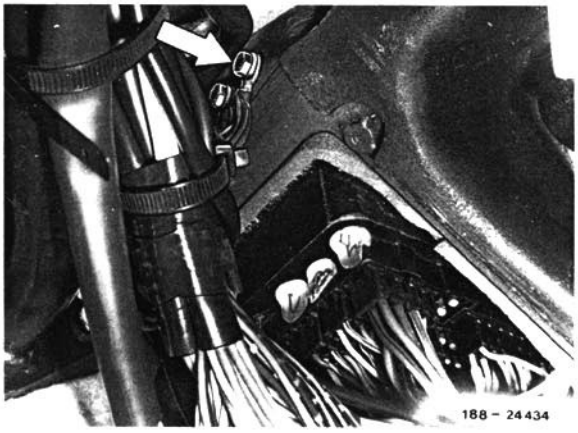

19 Grau/blaue Leitung des Zusatzleitungssatzes am Leitungsverbinder Klemme 58d anschließen. Der Leitungsverbinder sitzt links am Heizungskasten.

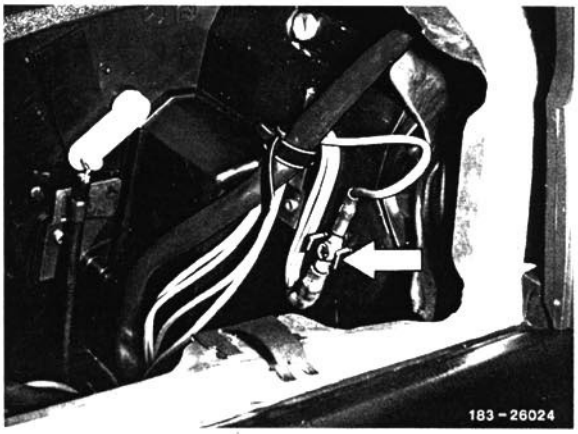

Ansicht durch Ausschnitt Kombi-Instrument

20 Beim Typ 201.029 Strebe gegen die neue Strebe austauschen. Mehrfachsteckverbindung Hall-Geber an der Strebe einklipsen. Weiße Leitung mit 1poliger Kupplung (war am Hall-Geber angeschlossen) an der Mehrfachsteckverbindung anschließen.

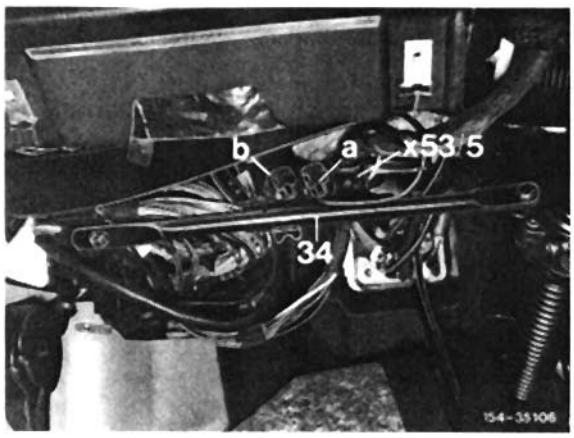

34 Strebe
X53/5 Mehrfachsteckverbindung-Hall-Geber
a weiße Leitung (war am Hall-Geber angeschlossen)

21 Kombi-Instrument einbauen, dabei Zusatzleitungssatz und Leitungssatz des Temperaturfühlers an der Außentemperaturanzeige anschließen. Beim Typ 201.029 zusätzlich gelb/grüne Leitung der Mehrfachsteckverbindung am Hall-Geber anschließen.

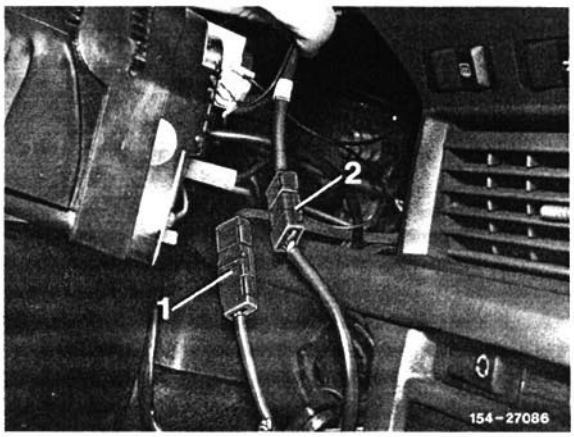

1 Steckverbindung Außentemperaturanzeige/ Leitungssatz des Temperaturfühlers
2 Steckverbindung Außentemperaturanzeige/ Zusatzleitungssatz

22 Beim Typ 201.029 weiße Leitung mit 1poliger Kupplung von der Außentemperaturanzeige an der Mehrfachsteckverbindung Hall-Geber anschließen.

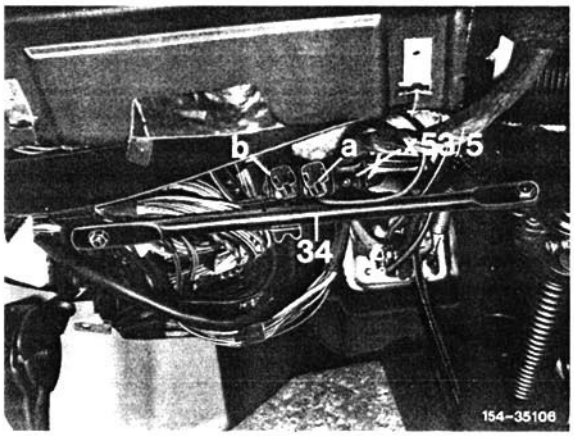

34 Strebe
X53/5 Mehrfachsteckverbindung Hall-Geber
a weiße Leitung (war am Hall-Geber angeschlossen)
b weiße Leitung der Außentemperaturanzeige

23 Alle ausgebauten Teile wieder einbauen.

24 Masseleitung an der Batterie anschließen.

25 Außentemperaturanzeige auf Funktion prüfen.

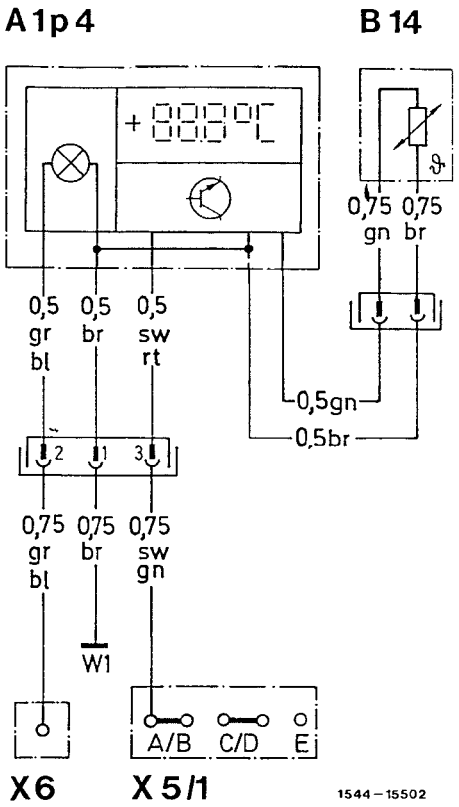

Schaltplan Typ 201 (außer Typ 201.029)

A1 p4	Kombi-Instrument Außentemperaturanzeige
B14	Temperaturfühler Außentemperaturanzeige
W1	Hauptmasse (hinter Kombi-Instrument)
X5/1	Leitungsverbinder Innenraum
X6	Leitungsverbinder Klemme 58d

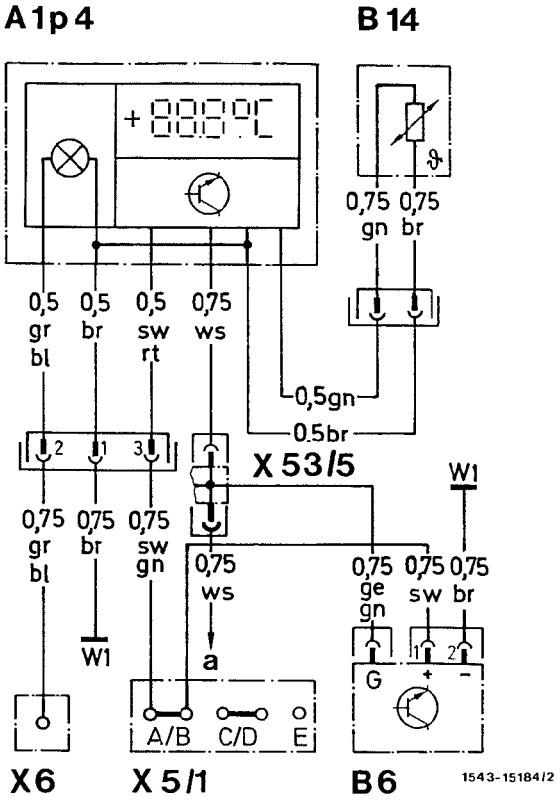

Schaltplan Typ 201.029

A1 p4	Kombi-Instrument Außentemperaturanzeige
B6	Hall-Geber Geschwindigkeit
B14	Temperaturfühler Außentemperaturanzeige
W1	Hauptmasse (hinter Kombi-Instrument)
X5/1	Leitungsverbinder Innenraum
X6	Leitungsverbinder Klemme 58d
X53/5	Mehrfachsteckverbindung Hall-Geber
a	an N3 Steuergerät Einspritzanlage Buchse 6 (war am Hall-Geber angeschlossen)

Teile-Bestell-Hinweis

Die zum Einbau benötigten Teile sind folgenden Ersatzteil-Unterlagen zu entnehmen:

Lieferumfang	SA 11.302
Leitungsverbinder X5/1	SA 11.294[1])

[1]) Teile werden nicht benötigt, wenn SA 11.294 in der Fahrzeug-Datenkarte aufgeführt ist.

Lieferzuständig: Werk 50 (PEW Sindelfingen)